36, rue de l'Abbé Bonpain 59117 WERVICQ-SUD
Tél : 03 20 39 99 11
commercial@sata.fr

Lot d'entretoises de renfort pour élévation

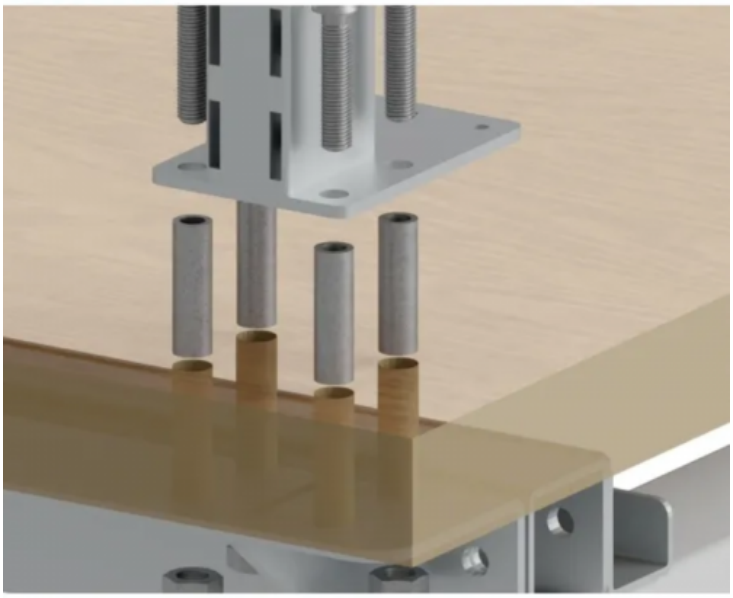

Reference: EMER01X0N-BRUT

Product features:

Référence	Lot de renforts - lot entretoise	Caractéristiques
Lot d'entretoises de renfort pour élévation EMER01X0N-BRUT	Lot de renfort pour plateau multiplis ép. 40mm	
Lot d'entretoises de renfort pour élévation EMER02X0N-BRUT	Lot de renfort pour plateau stratifié ép. 37mm	

Product description:

Optez pour notre lot de renforts, spécialement conçu pour être compatible uniquement avec les établis électriques E-LYS à 4 colonnes. Ce système de renfort est indispensable pour garantir la robustesse et la stabilité de votre installation, assurant une utilisation optimale et sécurisée de votre établi. Caractéristiques du Lot de Renforts pour Établis Électriques E-LYS 4 ColonnesCompatibilité : Conçu exclusivement pour les établis électriques E-LYS à 4 colonnes, garantissant une adaptation parfaite et une installation sécurisée. Contenu du Lot : Chaque lot comprend 4 entretoises, offrant un soutien complet et équilibré pour votre établi. Finition :

36, rue de l'Abbé Bonpain 59117 WERVICQ-SUD
Tél : 03 20 39 99 11
commercial@sata.fr

Électrozinguée, assurant une protection contre la corrosion et une durabilité accrue. Cette finition ajoute une couche de protection supplémentaire, prolongeant la durée de vie de vos renforts. Matériaux Compatibles :Plateau multiplis de 40 mm d'épaisseur Plateau stratifié de 37 mm d'épaisseur